VFS

Difusores Redondos

Submittal

Características:

- Difusor arquitectónico redondo tipo placa
- Para inyección o retorno
- Núcleo con altura regulable
- Patrón de descarga de aire horizontal o vertical de 360°
- Plato exterior expuesto tipo S a prueba de manchas (VFS)
- Plato exterior expuesto tipo R de menor altura (VFR)

Materiales y Acabados:

- Fabricado en aluminio
- Colores de línea: blanco, blanco tablaroca o negro mate
- Colores especiales disponibles

Nombre de la obra:_____
Ubicación:_____
Arquitecto: _____
Ingeniero: _____
Contratista: _____

Presentado por:

Fecha:

Av. División del Norte N°76 Col. Memetla, Cuajimalpa México. C.P. 05330 D.F.

www.innes.com.mx

Nota: Este submittal está diseñado para demostrar dimensiones generales de dicho producto. Los dibujos de este submittal no son elaborados con la intención de especificar aspectos exactos del producto. Estos dibujos no están a escala. Innes Aire S.A. de C.V. se reserva el derecho de hacer cambios sin previo permiso.

Ninguna parte de este documento podrá ser reproducida o retransmitida de cualquier forma; siendo estas: electrónicas o mecanografeadas; incluyendo fotocopiado, grabado y/o cualquier sistema de alojamiento de información sin previo permiso de INNES AIRE S.A. DE C.V.

VFS

Difusores Redondos

Submittal

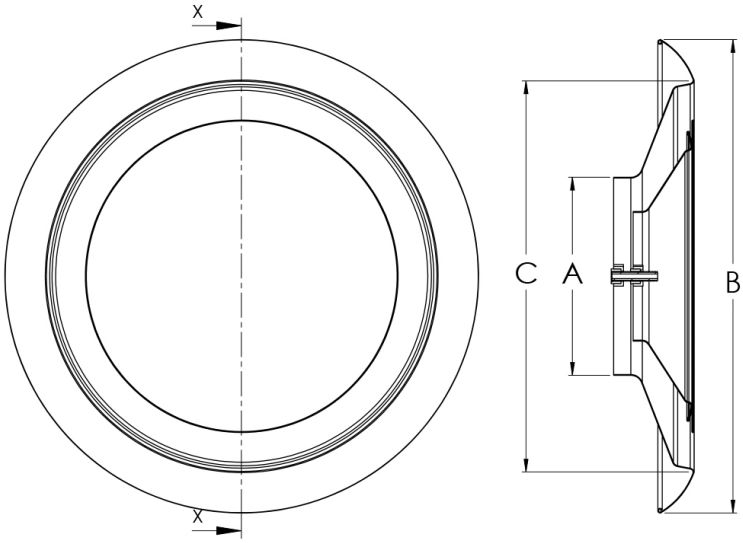

SECCIÓN X-X

La medida requerida A es igual al diametro del ducto menos 1/16", "C" es la medida de perforación en el plafón.

Tamaño de difusor	A Cuello	B Plato	C Abertura Plafón	D Altura	Tipo Cuello Redondo
6 - 12	6"	15 1/4"	11 3/4"	3 3/8"	✓
8 - 16	8"	19 1/8"	15 7/8"	3 3/4"	✓
10 - 20	10"	24 1/8"	19 7/8"	4 1/8"	✓
12 - 24	12"	29"	23 3/4"	4 3/4"	✓
14 - 28	14"	33"	28"	5 3/8"	✓
16 - 28	15 7/8"	33"	28"	5 7/8"	✓

Nombre de la obra:_____
Ubicación:_____
Arquitecto: _____
Ingeniero: _____
Contratista: _____

Presentado por:

Fecha:

Av. División del Norte N°76 Col. Memetla, Cuajimalpa México. C.P. 05330 D.F.

www.innes.com.mx

Nota: Este submittal está diseñado para demostrar dimensiones generales de dicho producto. Los dibujos de este submittal no son elaborados con la intención de especificar aspectos exactos del producto. Estos dibujos no están a escala. Innes Aire S.A. de C.V. se reserva el derecho de hacer cambios sin previo permiso.

Ninguna parte de este documento podrá ser reproducida o retransmitida de cualquier forma; siendo estas: electrónicas o mecanografeadas; incluyendo fotocopiado, grabado y/o cualquier sistema de alojamiento de información sin previo permiso de INNES AIRE S.A. DE C.V.

VFS

Difusores Redondos

Submittal

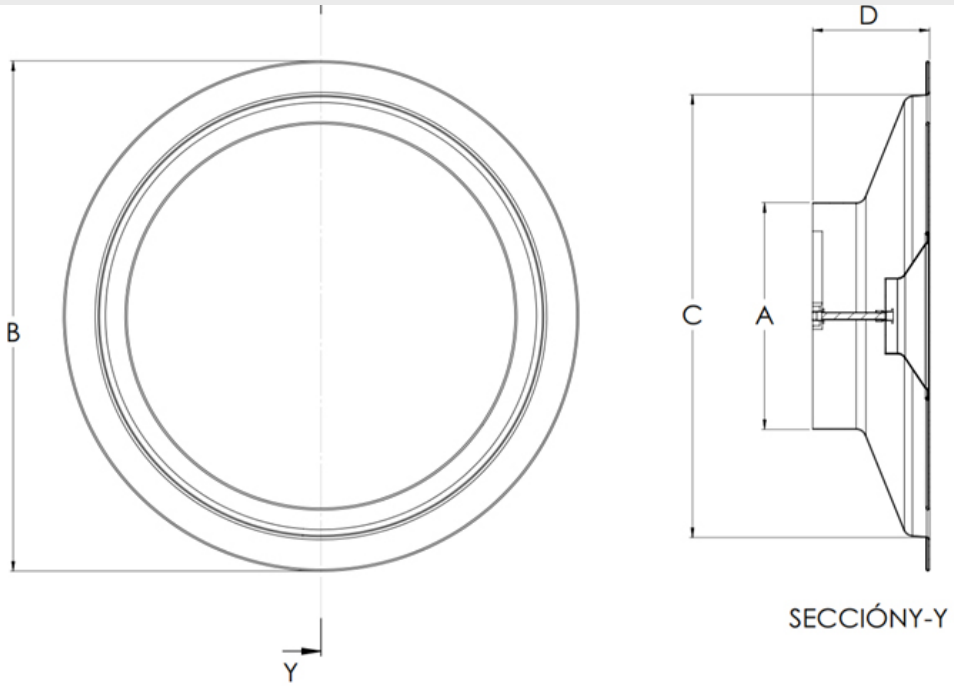

Tamaño de difusor	A Cuello	B Plato	C Abertura Plafón	D Altura	Tipo Cuello Redondo
6 - 12	6	14	11 5/8	3 11/16	✓
8 - 16	8	18	15 5/8	3 3/4	✓
10 - 20	10	23	19 5/8	4 5/16	✓
12 - 24	12	27	23 5/8	5 9/64	✓
14 - 28	14	32	27 5/8	5 3/8	✓
16 - 28	15 7/8	32	27 5/8	5 5/8	✓

Nombre de la obra:_____
Ubicación:_____
Arquitecto: _____
Ingeniero: _____
Contratista: _____

Presentado por:

Fecha:

Av. División del Norte N°76 Col. Memetla, Cuajimalpa México. C.P. 05330 D.F.

www.innes.com.mx

Nota: Este submittal está diseñado para demostrar dimensiones generales de dicho producto. Los dibujos de este submittal no son elaborados con la intención de especificar aspectos exactos del producto. Estos dibujos no están a escala. Innes Aire S.A. de C.V. se reserva el derecho de hacer cambios sin previo permiso.

Ninguna parte de este documento podrá ser reproducida o retransmitida de cualquier forma; siendo estas: electrónicas o mecanografeadas; incluyendo fotocopiado, grabado y/o cualquier sistema de alojamiento de información sin previo permiso de INNES AIRE S.A. DE C.V.